НАЗНАЧЕНИЕ

Панель индикации ПИ-ТК предназначена для сбора, хранения и отображения значений технологических параметров контролируемого объекта, полученных от других приборов по интерфейсу RS-485 (протокол Modbus RTU).

Кнопки управления индикацией позволяют в ручном режиме выбирать канал, значения по которому отображаются на цифровом индикаторе.

В автоматическом режиме на цифровой индикатор поочередно выводятся значения по всем опрашиваемым каналам.

Если в состав панели индикации входит менее 16 кнопок, свободные каналы могут быть использованы отображения архивных значений на блоках выносной индикации БВИ-ТК-2.

Файлы архива доступны для просмотра с карты памяти при помощи программ Microsoft Excel, OpenOffice Calc и им аналогичных. Передача и просмотр архива на ПК без извлечения карты памяти осуществляется по интерфейсу RS-485 с помощью специализированного программного обеспечения, входящего в комплект поставки.

- Максимальное количество опрашиваемых каналов – 16.
- Архивирование на сменную карту памяти (SD или micro SD).
- Автоматический и ручной режимы отображения данных.
- Светодиодная сигнализация включения автоматического режима работы.
- Подсветка кнопок в соответствии с выбором канала для отображения данных.
- Встроенные часы реального времени с питанием от литиевой батареи.
- Пятиразрядный индикатор зеленого свечения с высотой знака 14 мм.
- Три режима архивирования данных: статический, динамический, аварийный:
  - ***статический***. Запись в архив производится через определенный интервал времени, задаваемый в параметрах настройки.
  - ***динамический***. Запись в архив производится, если разность текущего и предыдущего значения превышает порог архивирования, задаваемый пользователем.
  - ***аварийный***. При появлении ошибки по регистрируемому каналу либо при срабатывании реле производится внеочередная запись в архив.

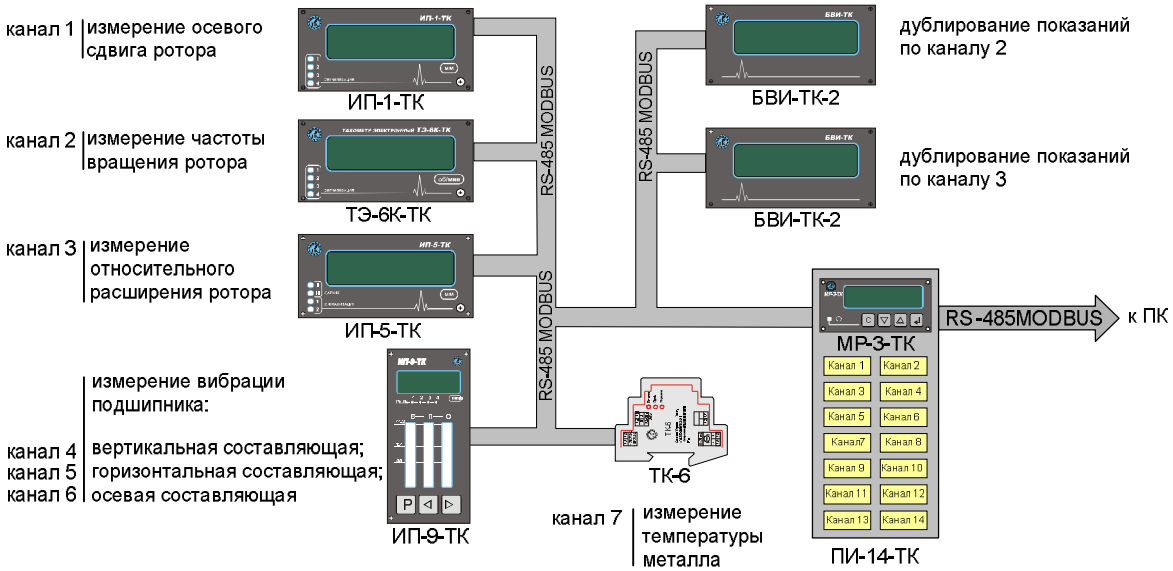

Пример организации системы сбора и архивирования данных

СОСТАВ

В состав панели индикации входят:

- многоканальный регистратор **МР-3-ТК**;
- кнопки управления индикацией. Панель индикации выпускается со следующим количеством кнопок: 8, 10, 12, 14 или 16.

Многоканальный регистратор и кнопки управления индикацией закреплены на металлическом основании, габаритные размеры которого определяются требованиями заказчика.

ТЕХНИЧЕСКИЕ ХАРАКТЕРИСТИКИ

- Количество кнопок в зависимости от модификации панели индикации:
  - ПИ-8-ТК 8
  - ПИ-10-ТК 10
  - ПИ-12-ТК 12
  - ПИ-14-ТК 14
  - ПИ-16-ТК 16
- Количество опрашиваемых каналов 16
- Тип поддерживаемых карт памяти ..... SD, micro SD
- Объем карты памяти, Гб, не более 2
- Тип файловой системы карты памяти FAT16
- Тип файлов архива ..... csv
- Скорость передачи данных, Кбит/с 9,6; 19,2; 38,4; 57,6; 115,2

ДОПОЛНИТЕЛЬНАЯ ИНФОРМАЦИЯ

- Рабочий диапазон температур (группа В4 ГОСТ 12997) ..... +5°С..+50°С
- Пыле-влагозащита (ГОСТ 14254) IP41
- Два гальванически развязанных интерфейса RS-485 (протокол Modbus RTU):
  - для сбора данных от приборов;
  - для подключения к системе верхнего уровня.
- В комплекте с панелью индикации поставляется специализированное программное обеспечение, которое позволяет:
  - считывать и сохранять архив на ПЭВМ;
  - представлять данные в виде графиков.
- Напряжение питания ..... (24±4) В постоянного тока
- Потребляемая мощность, ВА, не более 8
- Установочные размеры, мм:
  - вырез в щите, не менее ..... 122,5×193*
  - монтажная глубина 160

---

* - определяется размерами металлического основания

ОБОЗНАЧЕНИЕ ПРИ ЗАКАЗЕ

Панель индикации **ПИ-*XX*-ТК**, где

XX – количество кнопок в составе панели индикации, выбирается из ряда 8, 10, 12, 14, 16.

Пример. **Панель индикации ПИ-14-ТК** – панель индикации ПИ-ТК с 14-тью кнопками управления индикацией и 2-мя свободными каналами для подключения блоков выносной индикации БВИ-ТК-2.

телефоны: +380 57 732 94 59, +380 57 758 85 46
E–mail: turbo@turbo.com.ua, dir@turbo.com.ua
ТУРБОКОНТРОЛЬ